190 系列永磁交流伺服电机技术参数(自然冷却)

190 Series Servo Motor – Technical Parameters (natural cooling)

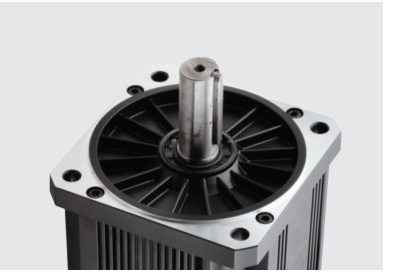

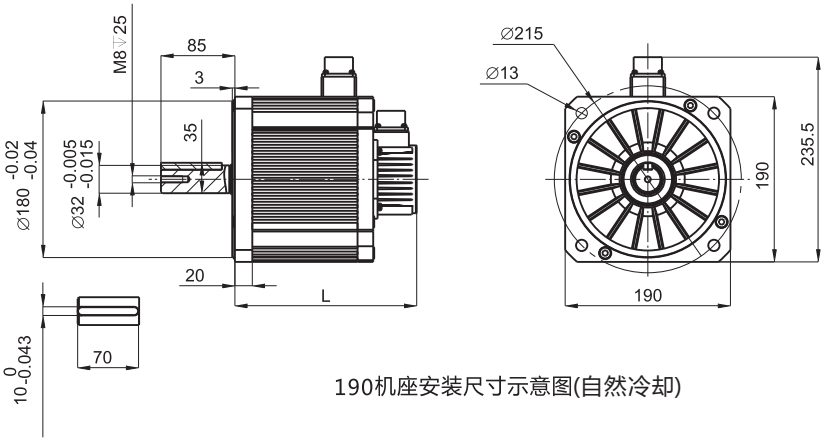

190机座安装尺寸示意图(自然冷却)

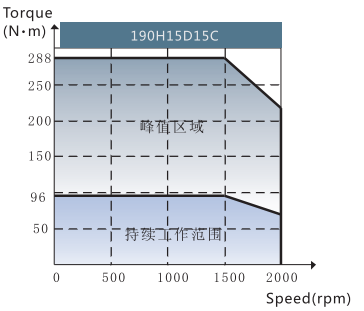

机座号 190													
型号	额定扭矩 N.m	额定电压 Vac	额定转速 rpm	额定功率 kW	额定电流 A	Kt值 N.m/A	Ke常数 V/krpm	最高转速 rpm	最大扭矩 N.m	转子惯量 Kg.cm²	极数 Poles	重量 Kg	L长度 mm
190H33C15C	21	380	1500	3.3	8.5	2.7	165	2000	63	37	10	17	173
190H44C20C	21	380	2000	4.4	10.5	2.2	135	2500	63	37	10	17	173
190H55C25C	21	380	2500	5.5	12.0	1.9	114	3000	63	37	10	17	173
190H65C30C	21	380	3000	6.5	14.0	1.6	96	3600	63	37	10	17	173
190H40C15C	26	380	1500	4.0	10.0	2.8	170	2000	78	55	10	20	196
190H55C20C	26	380	2000	5.5	13.0	2.2	135	2500	78	55	10	20	196
190H70C25C	26	380	2500	7.0	16.5	1.9	114	3000	78	55	10	20	196
190H80C30C	26	380	3000	8.0	19.0	1.6	96	3600	78	55	10	20	196
190H55C15C	35	380	1500	5.5	13.0	2.9	176	2000	105	74	10	23	226
190H75C20C	35	380	2000	7.5	16.0	2.4	145	2500	105	74	10	23	226
190H90C25C	35	380	2500	9.0	20.0	1.9	114	3000	105	74	10	23	226
190H11D30C	35	380	3000	11.0	23.0	1.6	96	3600	105	74	10	23	226

电机绝缘等级: H; 热保护: PT100, KTY可选; 防护等级:IP65; 接线方式: 航空插头; 抱闸: 可选; 工作制: S1